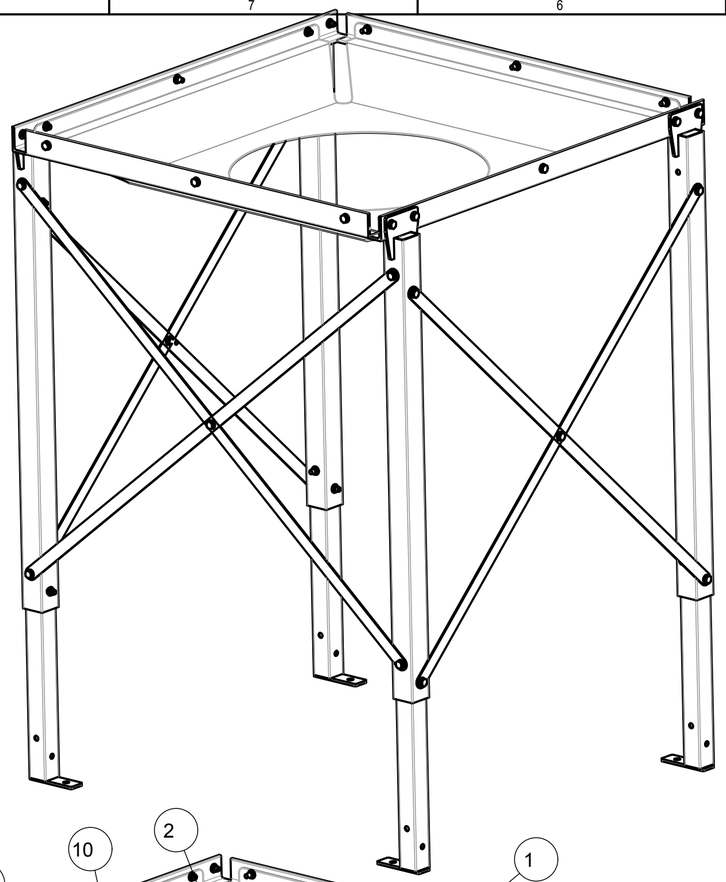

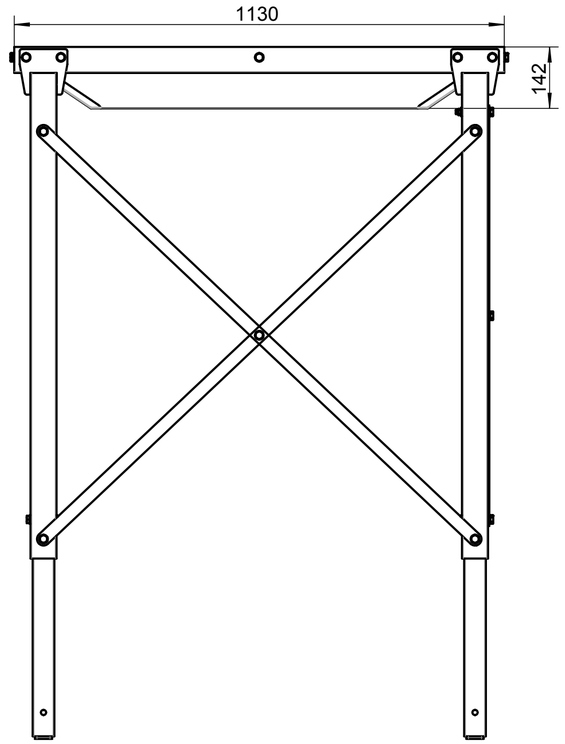

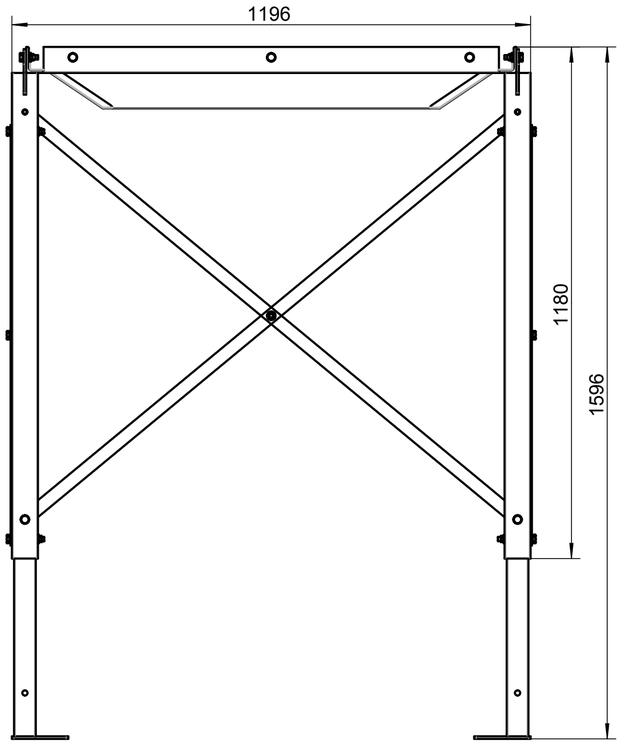

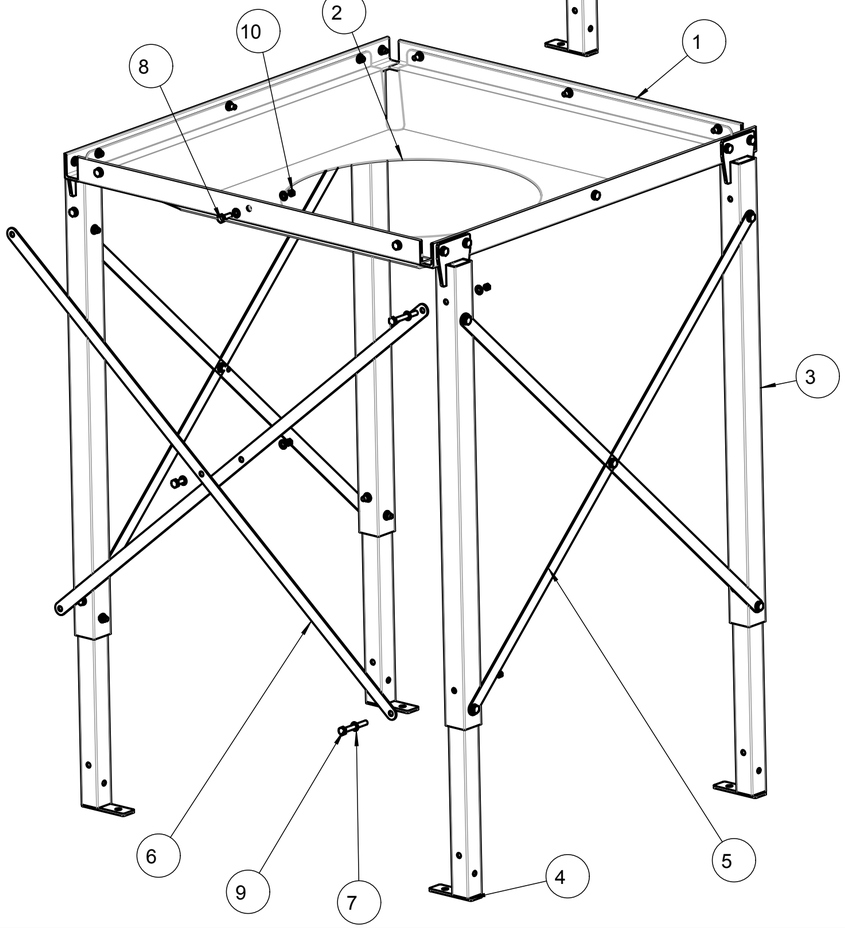

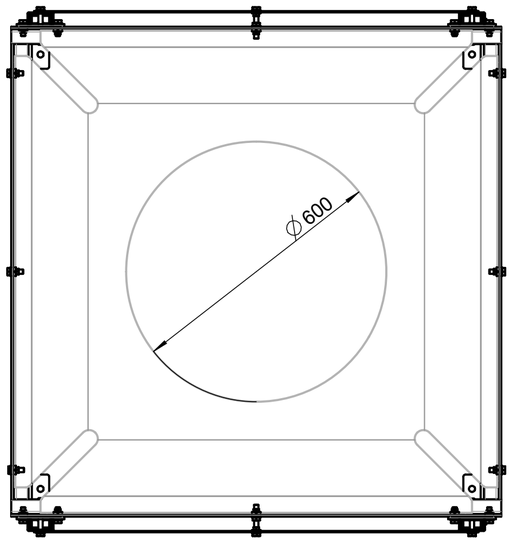

Pos.	Menge	Benennung	Artikel-Nr.	Abmessungen	Werkst./Rohteil	Gewicht	Norm / Zeichnungs Nr.
10	34	Sechkantmutter M10	-	-	8.8 Vz	-	DIN934
9	14	Sechskantschr M10x80	-	-	8.8 Vz	-	DIN933
8	20	Scheskantschr M10x30	-	-	8.8 Vz	-	DIN933
7	66	Scheibe 10,5			Vz		DIN125
6	2	STREBE_Q	-	-	ST37	990 g	18-1002-0003
5	4	STREBE_W	-	-	ST37 vorverzinkt	714 g	18-1002-0002 A
4	4	STEHER_2_SW	-	-	- -	3971 g	18-1002-0130-A
3	4	STEHER_1_SW	-	-	- -	6340 g	18-1002-0120 A
2	1	TASSE	-	-	ST37 vorverzinkt	1360 g	16-1002-0101
1	1	RAHMEN_SW	-	-	- -	19284 g	18-1002-0110

Toleranzangabe nach:	Form- und Lagetol. nach:	Oberflächenbehandlung nach	Werkstoff/Materialnummer	Gewicht (g)	CAD System
-	DIN ISO 1101	-	-	82062 g	PRO/E

Diese Zeichnung ist urheberrechtlich geschuetzt. Sie darf ohne unsere ausdrückliche Zustimmung weder vervielfaeltigt noch in irgendeiner Weise verwertet oder Dritten mitgeteilt bzw. weitergegeben werden.

Index	Beschreibung / Quad.	Datum	Name
-	-	-	-
-	-	-	-
-	-	-	-
-	-	-	-
-	-	-	-
-	-	-	-
-	-	-	-
-	-	-	-
-	-	-	-
-	-	-	-
a	Komponenten	200419	-

	Datum	Name
Model	-	-
Zeichnung		
Geprüft	-	-
Freigabe	-	-

Massstab: 1:10

Rohteil-Nr./Rohteilabm.: -

Methode I ISO 6T1

Ersatz für: -

Ersetzt durch: -

MBM GmbH
Ahornstr. 1
A-4523 Neuzeug
Metalltechnik MBM Mechatronik

Benennung: Staender ges

Artikel - Nummer: -

Zeichnungsnummer: 18-1002-0000 A

Blatt 1 von 1

Format A2

Zweig: PROI_BRANCH | Enwicklungsphase: PROI_RELEASE | Änderungsstand: PROI_REVISION | Version: PROI_VERSION