Nádrž na pelety/Pelletsbehälter/Pellettank 250l

1. bok nádrže (4ks, 3x typ A, 1x typ B)
2. dno nádrže (1ks)
3. šikmina (1ks)
4.
5. víko nádrže (1ks)
6.
7. redukce pro jiný průměr dopravníku (1ks)
8. madlo (1ks)
9. šroub M8x30 (2ks)
10. podložka M8 (2ks)
11. matice M8 (2ks)
12. parker (šroub 4,8x9,5 /50ks)

1. Seitenwand des Pelletsbehälters (4 St., 2x Typ A, 1x Typ B
2. Boden des Pelletsbehälters (1 St.)
3. abgeknickter Boden (1 St.)
4.
5. Deckel des Pelletsbehälters (1 St.)
6.
7. Reduktionstück für anderen Durchsnitt (1 St.)
8. Griff (1 St.)
9. Schraube M8x30 (2 St.)
10. Unterlegscheibe M8 (2 St.)
11. Mutter M8 (2 St.)
12. Parker (Schraube 4,8x9,5/50 St.)
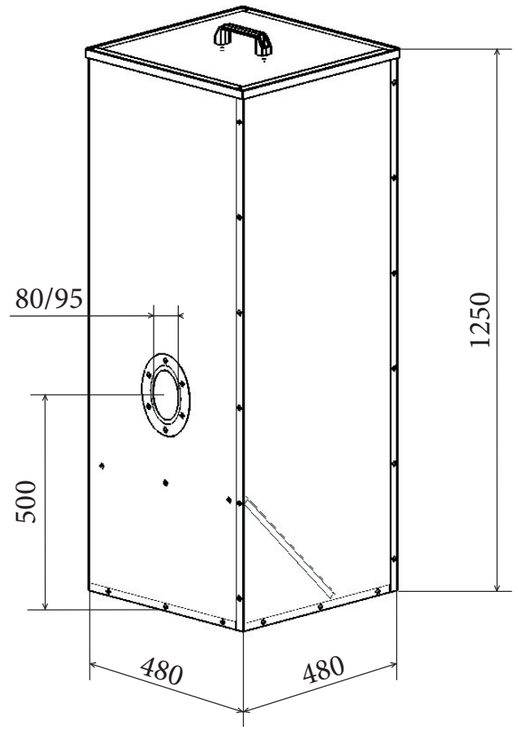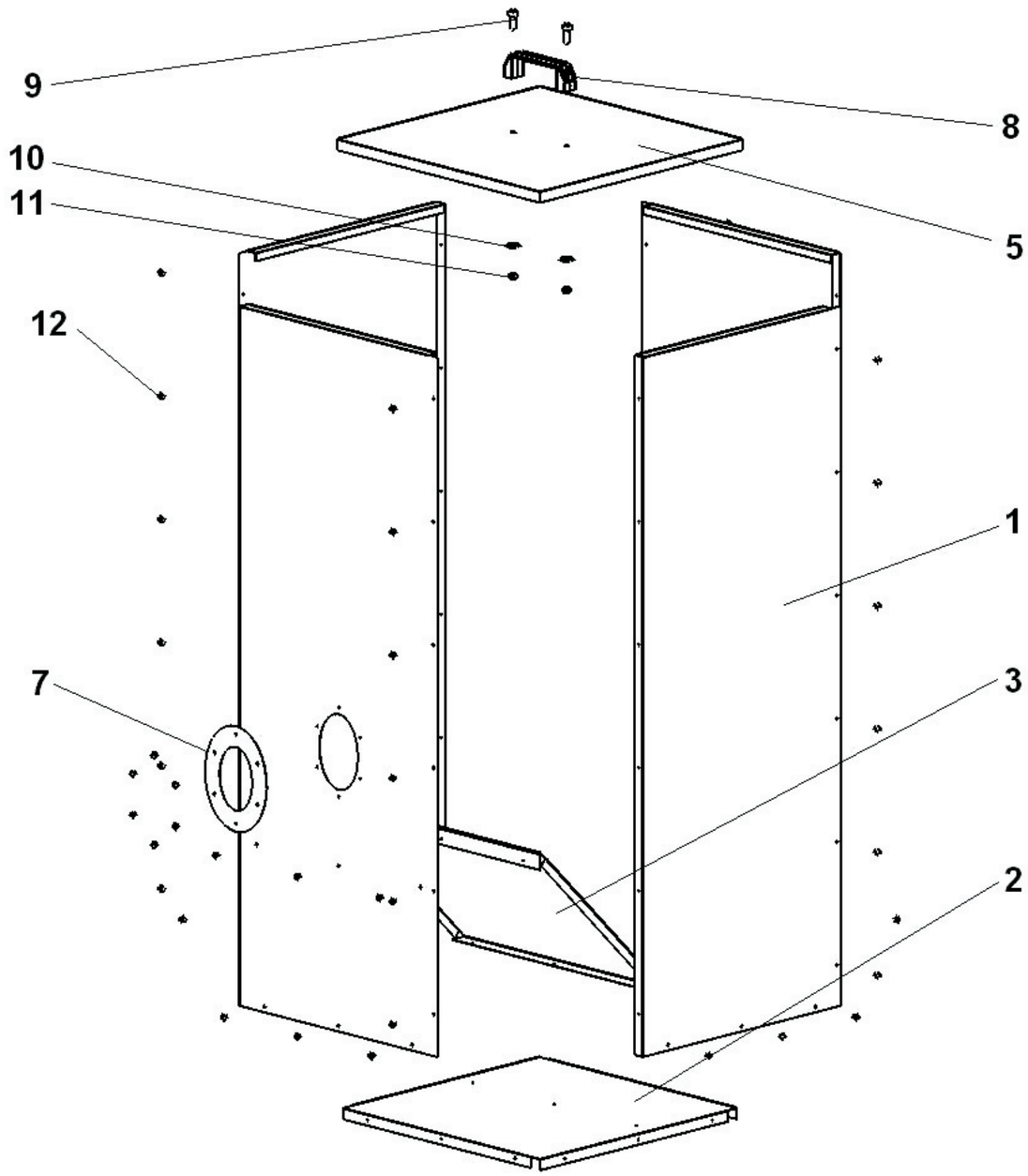
1. side panel of the pellet tank (4pcs, 2x type A, 1x type B)
2. bottom of the pellet tank (1pcs)
3. edge bottom (1pcs)
4.
5. cover of the pellet tank (1pcs)
6.
7. reduction for different diameter (1pc)
8. handrail (1pcs)
9. screw M8x30 (2pcs)
10. washer M8 (2pcs)
11. female screw M8 (2pcs)
12. parker (screw 4,8x9,5 /50pcs)